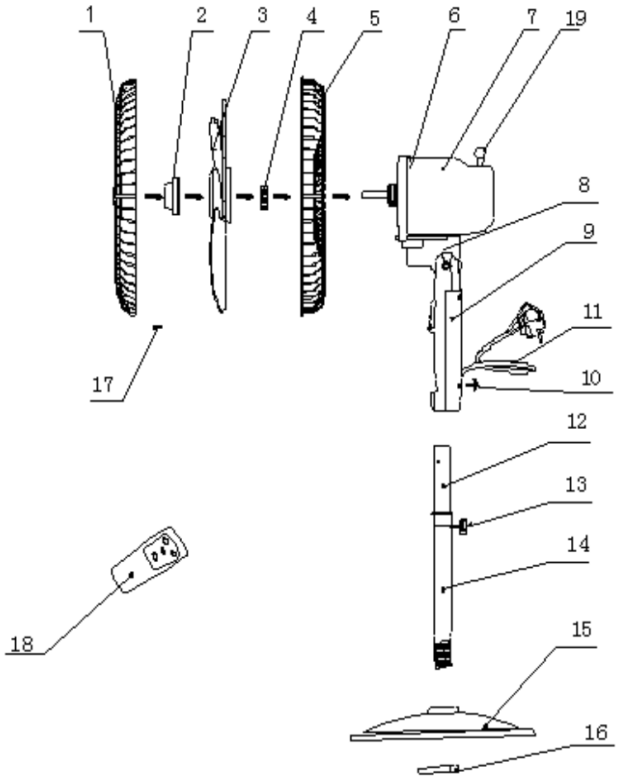

Описание

1. Передняя защитная сетка
2. Гайка крепления лопастей
3. Лопасти
4. Гайка крепления задней сетки
5. Задняя защитная сетка
6. Передняя защитная часть мотора
7. Корпус мотора
8. Винт регулировки угла наклона
9. Задняя крышка корпуса
10. Винт крепления корпуса к стойке
11. Сетевой шнур
12. Выдвижная стойка
13. Винт крепления выдвижной стойки
14. Корпус выдвижной стойки
15. Подставка вентилятора
16. Гайка крепления стойки
17. Винт крепления решетки
18. Пульт ДУ
19. Кнопка включения режима поворота

AURORA®

AU 072

Напольный вентилятор с дистанционным управлением

Только для бытового использования

Меры безопасности

• Внимательно прочитайте Руководство по эксплуатации.
• Не правильное обращение с изделием может привести к поломке и причинить вред пользователю.
• Использовать только в бытовых целях. Изделие не предназначено для применения в промышленных условиях.
• Не использовать вне помещения.
• Всегда отключайте изделие от электросети перед чисткой, и в том случае, когда Вы его не используете
• Во избежание поражения электрическим током и возгорания , не погружайте изделие в воду и другие жидкости. Если это произошло, немедленно отключите изделие от электросети и немедленно обратитесь а Авторизованный сервисный центр для проведения проверки
• Не используйте изделие в ванных комнатах и возле воды
• Не располагайте изделие вблизи источников тепла.
• Не разрешайте детям играть с изделием
• Не оставляйте включенное изделие без внимания .
• Не используйте изделие с поврежденным сетевым шнуром.
• Не пытайтесь самостоятельно ремонтировать изделие. При возникновении неполадок немедленно обратитесь в ближайший Авторизированный сервисный центр.
• Следите за тем, чтобы сетевой шнур не касался острых кромок и горячих поверхностей.
• Не тяните за сетевой шнур при выключении изделия из сети питания
• Избегайте контакта с движущимися частями прибора. Не просовывайте карандаши или другие предметы через защитную сетку работающего вентилятора.
• Не включайте вентилятор без установленных защитных сеток.
• Во избежание поражения электрическим током не включайте прибор влажными руками.

• Вентилятор поставляется в разобранном виде. Перед началом сборки убедитесь, что комплект поставки полный и комплектующие не повреждены. Не подключайте прибор к электросети, предварительно полностью не собрав его. Установите стойку на основание и закрепите винтом (16).
Выдвиньте штангу на желаемую длину, установите зажим на место и затяните его. Установите электродвигатель и блок управления на
штангу и закрепите винтом (10).
• Отвинтите фиксирующие гайки: лопастей – по часовой стрелке, а задней сетки – против часовой стрелки, и снимите их с вала вентилятора. Наденьте заднюю сетку на вал вентилятора. Накрутите на вал гайку задней сетки и затяните ее. Установите лопасти на вал так, чтобы они достали до фиксатора. Чтобы зафиксировать их, затяните фиксирующую гайку лопастей против часовой стрелки. Совместите переднюю и заднюю сетки так, чтобы логотип, расположенный в центре передней сетки, располагался горизонтально, и скрепите при помощи винта (17). Зафиксируйте угол наклона вентилятора винтом (8). Вентилятор

готов к работе.

Работа

ПРИМЕЧАНИЕ: Во избежание поражения электрическим током или возгорания, не пользуйтесь вентилятором в условиях повышенной влажности.
• Ставьте вентилятор только на сухую, ровную и устойчивую поверхность. На кожухе двигателя расположена кнопка включения режима поворота вентилятора. Если нажать (утопить) эту кнопку, двигатель с лопастями
начнет поворачиваться в разные стороны. Чтобы отменить режим поворота, вытяните кнопку обратно.

Панель управления вентилятором расположена на блоке управления.
КНОПКИ:
• On/Speed – кнопка включения вентилятора/ кнопка переключения скорости вращения лопастей;
• Off – кнопка выключения вентилятора;
• Mode – кнопка задает режим работы вентилятора; последовательными нажатиями можно задать режим работы в диапазоне: High - Medium – Low
– High- максимальный воздушный поток;
– Medium – воздушный поток постоянной интенсивности;
– Low – Слабый воздушный поток;
– Time – кнопка установки времени работы вентилятора; максимальное время составляет 15 часов;

СВЕТОВЫЕ ИНДИКАТОРЫ:
• 1h...8h –программирование времени отключения вентилятора;
• H – максимальная скорость вращения;
• M – средняя скорость вращения;
• L – минимальная скорость вращения;
ПУЛЬТ ДИСТАНЦИОННОГО УПРАВЛЕНИЯ (ПДУ)
• Управление и выбор режимов работы вентилятора можно осуществлять как с контрольной панели вентилятора, так и с ПДУ:
– On / Off – кнопка включения /выключения вентилятора
– Speed – кнопка переключения скорости вращения лопастей;
– Mode – кнопка задает режим работы вентилятора; последовательными нажатиями можно задать режим работы в диапазоне:
NORMAL-NATURAL-SLEEP.
– Time – устанавливает время отключения вентилятора, при каждом последующем нажатии кнопки
ПРИМЕЧАНИЕ: Батарейка для ПДУ (2032) в комплект не входит.

Очистка и уход

• Перед очисткой обязательно отключайте прибор от электросети. Не используйте абразивные чистящие средства. Протрите защитную сетку, лопасти, стойку и основание влажной мягкой тканью и затем вытрите насухо.
ХРАНЕНИЕ
• Храните изделие в сухом, чистом помещении.

Технические характериситики

Електроживлення 220 Вольт, 50 Герц
Потужність 60 Ватт