KÄRCHER

makes a difference

K 5 Full Control Plus

Українська 5

Русский 12

English 19

Register your product

www.kaercher.com/welcome

001

59683290 (01/18)

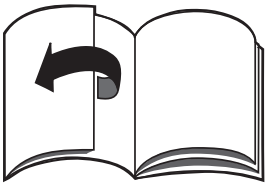

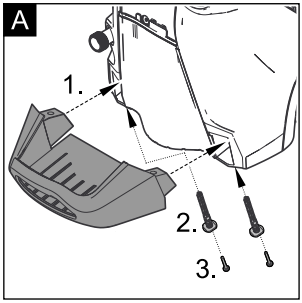
A
1.
2.
3.

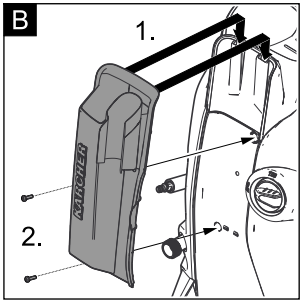
B
1.
2.
KÄRCHER

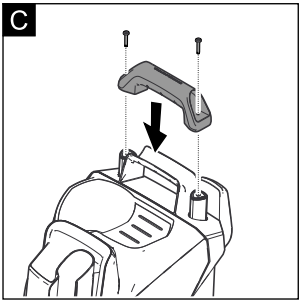
C

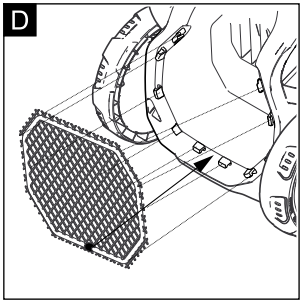
D

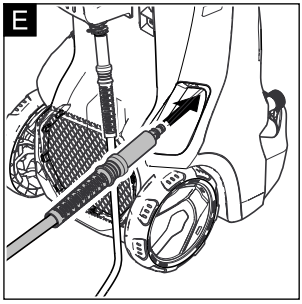
E

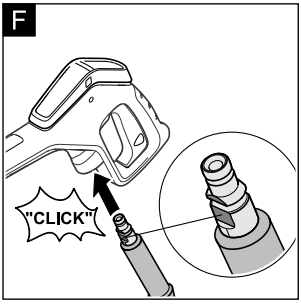
F
"CLICK"

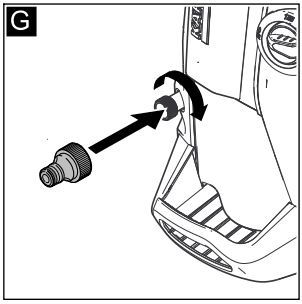
G

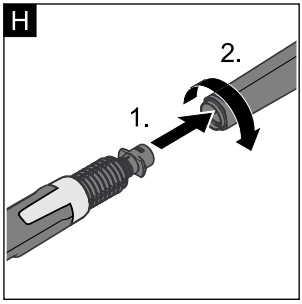
H
1.
2.

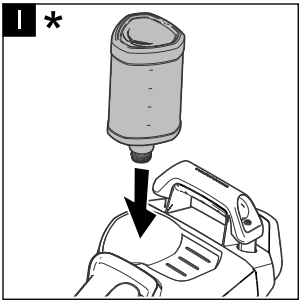
I *

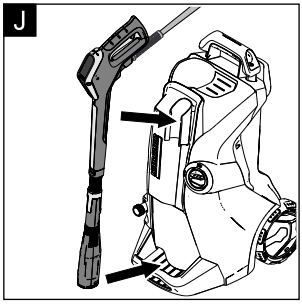
J

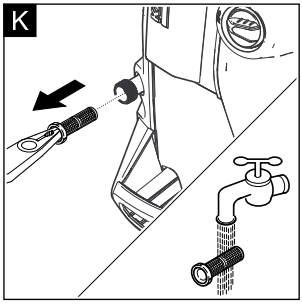
K

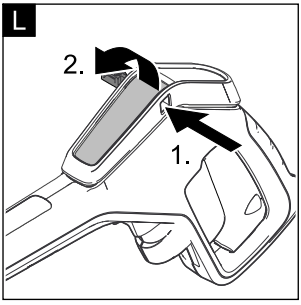
L
2.
1.

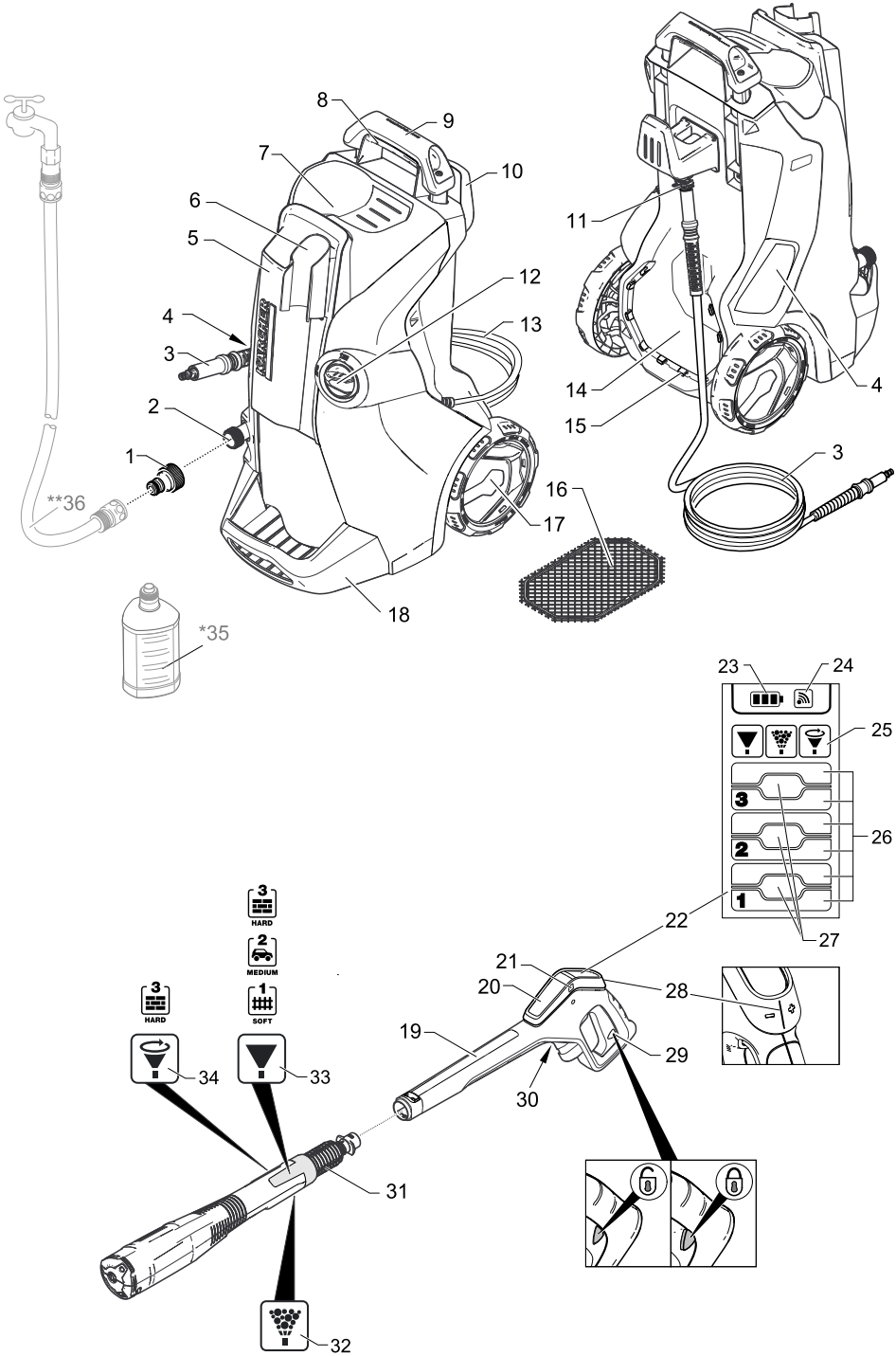
8
9
7
10
6
5
11
12
4
13
3
14
4
15
2
3
1
16
**36
17
18
*35
23
24
25
3
26
2
1
22
27
3
HARD
2
MEDIUM
21
20
28
3
HARD
1
SOFT
19
29
34
33
30
31
32

Зміст

Безпека . . . . . UK 5
Правильне застосування. . . . . UK 5
Захист навколишнього середовища. . . . . UK 5
Опис пристрою. . . . . UK 6
Установка . . . . . UK 6
Введення в експлуатацію . . . . . UK 7
Експлуатація . . . . . UK 7
Транспортування . . . . . UK 8
Зберігання . . . . . UK 9
Догляд та технічне обслуговування . . . . . UK 9
Допомога у випадку неполадок. . . . . UK 10
Приладдя й запасні деталі . . . . . UK 10
Гарантія . . . . . UK 11
Технічні характеристики . . . . . UK 11
Заява при відповідність Європейського співтовариства . . . . . UK 11

Безпека

Перед першим використанням приладу прочитати цю оригінальну інструкцію з експлуатації і вказівки з техніки безпеки, що додаються. Діяти відповідно до них. Збережіть їх для подальшого користування або для наступного власника.

Символи на пристрої

Не спрямовувати струмінь води під великим тиском на людей, тварин, увімкнене електричне обладнання чи на сам пристрій.
Слід захищати прилад від морозу.

Пристрій не можна підключати безпосередньо до трубопроводу з питною водою.

Захисні засоби

⚠ ***ОБЕРЕЖНО***

■ *Захисні пристрої слугують для захисту користувачів. Зміна захисних пристроїв чи нехтування ними не допускається.*

Вимикач пристрою

Головний вимикач запобігає самовільній роботі апарату.

Блокування високонапірного пістолета

Фіксатор блокує важіль високонапірного пістолета та захищає від мимовільного запуску пристрою.

Пропускний клапан з пневматичним вимикачем

Перепускний клапан запобігає перевищенню допустимого робочого тиску.
Якщо важіль високонапірного пістолета відпускається, манометричний вимикач відключає насос, подача води під високим тиском припиняється. При натисканні на важіль насос знову включається.

Вимикач захисту двигуна

У випадку надмірної напруги в мережі вимикач захисту двигуна відключає пристрій.

Правильне застосування

Використовуйте цей високонапірний очищувач тільки для приватних цілей:

– для очищення машин, автомобілів, будівель, інструментів, фасадів, терас, присадибних приладів та ін. струменем води під тиском (при необхідності, з додаванням засобів для чищення).
– При цьому застосуванню підлягають допоміжне обладнання, запчастини та засоби для чищення, дозволені для використання фірмою KÄRCHER. Будь ласка, слідуйте вказівкам до засобів для чищення.

Захист навколишнього середовища

Інструкції із застосування компонентів (REACH)
Актуальні відомості про компоненти наведені на веб-вузлі за адресою:
www.kaercher.com/REACH

Пристрої, що відпрацювали, містять цінні матеріали, які потрібно передавати на вторинну переробку. Батареї та акумулятори містять речовини, які не повинні потрапляти у навколишнє середовище. Пристрої, що відпрацювали, такі як батареї або акумулятори, утилізувати згідно з вимогами щодо захисту навколишнього середовища.
Електричні та електронні прилади найчастіше містять складові частини, які у разі неправильного поводження з ними або неправильної утилізації можуть створити потенційну небезпеку для здоров'я людини та навколишнього середовища. Однак ці частини необхідні для належної експлуатації приладу. Прилади, позначені цим символом, забороняється утилізувати разом з побутовим сміттям.

Пакувальні матеріали піддаються вторинній переробці. Упаковку необхідно утилізувати без шкоди для довкілля.

Роботи з мийними засобами повинні виконуватись тільки на робочих площинах, не проникних для рідини, з виходом у побутову каналізацію. Мийні засоби не повинні потрапляти у водойми або ґрунт.

Роботи з очищення, в яких з'являється відпрацьована вода з вмістом мастила, наприклад, промивання двигуна, миття днища, повинні виконуватись тільки на мийних майданчиках з відбірником мастила.

Брати воду з відкритих водойм в деяких країнах заборонено.

Опис пристрою

У цьому посібнику з експлуатації наведено опис пристрою з максимальною комплектацією. Комплектація відрізняється залежно від моделі (див. упакування).

Рисунки див. на аркуші-вкладці 3

1 Частина з'єднання для підведення води
2 Підведення води із встановленим сітчастим фільтром
3 Рукав високого тиску
4 Напрямна для шланга
5 Зберігання струминної трубки
6 Місце для зберігання / паркувальне положення високонапірного пістолета
7 Підключення для миючого засобу Plug 'n' Clean
8 Ручка
9 Ручка для транспортування, витягується
10 Тримач шланга
11 З'єднання високого тиску
12 Головний вимикач „0/OFF“ / „I/ON“ (0/ВИМК. / I/УВІМК.)
13 Мережевий кабель із штепсельною вилкою
14 Місце для аксесуарів
15 Гачки для кріплення сітки
16 Сітка для відсіку для аксесуарів
17 Транспортне колесо
18 Стійка з ручкою для перенесення
19 Високонапірний пістолет Full Control
20 Батарейний відсік
21 Блокування гнізда для батарей
22 Рідкокристалічний дисплей
23 Стан акумулятора (розряджений, майже розряджений, середній рівень зарядки, заряджений)
24 Стан інтенсивності сигналу (4 рівня)
25 Рекомендований вид струменя (плаский струмінь/миючий засіб/фреза для видалення бруду)
26 Область застосування (1 - SOFT / 2 - MEDIUM / 3 - HARD з 2 ступенями тиску для кожної області)
27 Рівень дозування миючого засобу (1/2/3)
28 Регулювання тиску + / -
29 Блокування високонапірного пістолета
30 Кнопка для від'єднання високонапірного шланга від високонапірного пістолета
31 Струминна трубка Multi Jet 3-в-1 (з 3 видами струменя)
32 Форсунка для миючого засобу (3 рівня дозування) - Для дозування миючого засобу
33 Плоскоструминна форсунка (3 області застосування з 2 ступенями тиску для кожної області) - Для найпоширеніших завдань з чищення.
34 Фреза для видалення бруду (1 область застосування з 2 ступенями тиску) - Для усунення сильних забруднень.

*** В якості опції**

35 Пляшка з мийним засобом Plug 'n' Clean із запірною кришкою

**** Додатково знадобиться**

36 Армований водяний шланг зі стандартною муфтою.
– мінімальний діаметр 1/2 дюйма (13 мм)
– мінімальна довжина 7,5 м

Установка

Рисунки див. на аркуші-вкладці 4

Перед початком експлуатації апарату встановити додані незакріплені частини.

Для цього потрібні гвинти, що входять в комплект постачання, та хрестова викрутка PH 2.

Монтаж опори

Рисунок **A**

➔ Встановити опору.
➔ Вставити дюбелі, що додаються, в отвори до упору.
➔ Закріпити опору гвинтами, що входять в комплект постачання.

Збірка місця для зберігання струминної трубки

Рисунок **B**

➔ Навісити місце для зберігання струминної трубки
➔ Закріпити місце для зберігання струминної трубки за допомогою двох гвинтів.

Встановлення рукоятки для транспортування

Рисунок **C**

➔ Встановити рукоятку для транспортування.
➔ Закріпити рукоятку для транспортування за допомогою двох гвинтів.

Розміщення сітки на відсіку для аксесуарів

Рисунок **D**

➔ Навісити сітку на гачки, вказані на зображенні.

Поєднання високонапірного пістолета

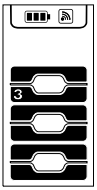

Перед **першим** уведенням в експлуатацію високонапірний пістолет треба поєднати з миючим апаратом високого тиску.

➔ Вставте мережевий штекер у розетку.
➔ Протягом однієї хвилини одночасно натиснути кнопки «+» і «-» на високонапірному пістолеті.
➔ Тримати кнопки натиснутими доти, поки повністю не почне блимати символ інтенсивності сигналу.
У разі вдалого поєднання на дисплеї відображаються усі 6 ступенів тиску.

Примітка: більш детальний опис з'єднання див. на веб-сайті: ***https//www.kaercher.com/FCR***

Введення в експлуатацію

➔ Поставити пристрій на рівну поверхню.

Рисунок **E**

➔ Повністю розмотати високонапірний шланг та розплутати петлі та поплутані місця (за наявності).

➔ Розплутаний високонапірний шланг просмикнути ззаду через направляючу для шланга.

Рисунок **F**

➔ Вставити шланг високого тиску в ручний пістолет-розпилювач до клацання.

Вказівка: Дотримуватись правильного розміщення з'єднувального ніпелю.

➔ Перевірити надійність кріплення, потягнувши за шланг високого тиску.

➔ Вставте мережевий штекер у розетку.

Подавання води

Потужність див. на Зводській табличці/ в Технічних даних.

УВАГА

Водяні забруднення можуть спричинити пошкодження насосу високого тиску та приладдя. Для захисту радимо скористатись водяним фільтром KÄRCHER (спеціальне приладдя, номер для замовлення 4.730-059).

Подавання води з водогону

Дотримуйтесь порад підприємства водопостачання.

УВАГА

Шлангові муфти з металу разом з системою захисту Aquastop можуть призвести до пошкодження насосу! Необхідно використовувати шлангові муфти з пластмаси або муфту виробництва KÄRCHER з латуні.

Рисунок **G**

➔ З'єднувальну муфту з комплекту під'єднайте до елементу апарата для подавання води.

➔ Вставити шланг для подачі води в муфту відповідного з'єднання.

➔ Під'єднати водяний шланг до водоводу.

➔ Повністю відкрийте водогінний кран.

Подавання води з відкритих водоймищ

Даний високонапірний мийний апарат зі всмоктувальним шлангом KARCHER та зворотним клапаном (спеціальне приладдя, номер замовлення. 2.643-100) призначено для всмоктування води з відкритих резервуарів, приміром, з діжок для дощової води чи ставків (максимальну висоту всмоктування див. у розділі "Технічні дані").

Примітка: У режимі всмоктування використання зчеплення для підключення води не потрібне.

➔ Заповнити всмоктувальний шланг водою.

➔ Пригвинтити всмоктувальний шланг до елемента подачі води на пристрої та помістити у джерело води (наприклад, у дощову бочку).

Перед початком роботи видалити з пристрою повітря, як зазначено нижче:

➔ Увімкніть апарат „I/ON“ (I/УВІМК.).

➔ Розблокувати важіль високонапірного пістолета.

➔ Натиснути на важіль високонапірного пістолета. Пристрій увімкнеться.

➔ За допомогою кнопок +/- налаштувати високонапірний пістолет на рівень дозування миючого засобу 1.

➔ Залишати пристрій увімкненим (не більш, ніж 2 хвилини), поки з високонапірного пістолета почне виходити вода без бульбашок.

➔ Відпустити важіль високонапірного пістолета.

➔ Заблокувати важіль високонапірного пістолета.

Експлуатація

УВАГА

Робота всуху протягом більше 2 хвилин приводить до виходу з ладу насоса високого тиску. Якщо пристрій протягом 2 хвилин не набирає тиск, то його слід вимкнути та діяти відповідно вказівкам, які приводяться в главі "Допомога у випадку неполадок".

Система Full Control Plus

За допомогою кнопок +/- на високонапірному пістолеті можна обрати ступені тиску та рівні дозування миючого засобу. Вид струменя можна змінити шляхом повертання на струминній трубці MultiJet 3-в-1.

УВАГА

Сприйнятливість матеріалів може значно змінюватись залежно від терміну експлуатації та стану. Ці рекомендації не є обов'язковими.

Ступінь тиску		Рекомендується для, наприклад,
	Сопло для плоского струменя	
3 HARD		Кам'яні тераси, асфальт, металеві поверхні, садові інструменти (тачки, лопати тощо)
2 MEDIUM		автомобіля і мотоцикла, цегляних поверхонь, оштукатурених стін, пластикових меблів
1 SOFT		дерев'яних поверхонь, велосипеда, поверхонь з піщанику, меблів з ротанга
	Фреза для видалення бруду	
3 HARD		Для дуже **сильних забруднень** на кам'яних терасах, асфальті, металевих поверхнях, садових інструментах (тачках, лопатах тощо)
	Форсунка для миючого засобу	
MIX		Експлуатація з миючим засобом. Дозування різної концентрації миючого засобу залежно від потреби.

Примітка: у разі експлуатації з T-Racer та іншим приладдям індикація тиску неінформативна. Для бездоганного функціонування на високонапірному пістолеті завжди встановлювати тиск на максимальний рівень. Можливі налаштування здійснювати безпосередньо на приладді.

Робота під високим тиском

⚠ ***ОБЕРЕЖНО***

Для запобігання пошкодження при очищенні слід зберігати відстань щонайменше 30 см від лакованих поверхонь.

УВАГА

Не чистити автомобільні шини, лакофарбове покриття або чутливі поверхні (наприклад, з деревини) із застосуванням фрези для видалення бруду. Існує загроза пошкодження.

Рисунок **H**

➔ У високонапірний пістолет вставити струминну трубку Multi Jet 3-в-1 і зафіксувати, повернувши на 90° (слідкувати за орієнтацією!).

➔ Обрати вид струменя шляхом повертання на струминній трубці Multi Jet 3-в-1, поки зверху не з'явиться необхідна індикація струменя.

➔ Увімкніть апарат „I/ON“ (I/УВІМК.).

➔ Розблокувати важіль високонапірного пістолета.

➔ Натиснути на важіль високонапірного пістолета. Пристрій увімкнеться.
Вказівка: Якщо важіль знову звільниться, апарат знову вимкнеться. Високий тиск залишається в системі.

Експлуатація з засобом для чищення

Примітка: Мийний засіб може додаватись тільки при низькому тиску.

Більшість засобів для чищення KÄRCHER можна придбати готовими до використання в спеціальній пляшці з засобом для чищення системи Plug 'n' Clean.

⚠ ***НЕБЕЗПЕКА***

При застосуванні засобів для чищення слід дотримуватися вимог сертифікату безпеки виробника, особливо вказівок відносно застосування засобів індивідуального захисту.

➔ Зняти кришку пляшки з засобом для чищення системи Plug 'n' Clean.

Рисунок **I**

* **Додаткове приладдя**

➔ Встановити пляшку з засобом для чищення отвором вниз у відповідний елемент системи Plug 'n' Clean.

➔ Встановити струминну трубку Multi Jet 3-в-1 на відмітку «MIX» форсунки для миючого засобу.
Вказівка: Таким чином, при експлуатації розчин мийного засобу змішується зі струменем води.

➔ За допомогою кнопок +/- на високонапірному пістолеті встановити необхідну концентрацію миючого засобу.

Рекомендовані методи очищення

➔ Розпилити невелику кількість засобу для чищення на суху поверхню та залишити діяти (не висихати).

➔ Змийте розчинений бруд струменем високого тиску.

Після роботи з миючим засобом

➔ Вийняти пляшку з засобом для чищення Plug 'n' Clean з кріплення та закрити кришкою.

➔ Помістити пляшку з засобом для чищення кришкою вгору в місце для зберігання.

➔ Для промивання апарата запустити його на 30 секунд на рівні дозування миючого засобу 1.

Припинити експлуатацію

➔ Відпустити важіль високонапірного пістолета.

➔ Заблокувати важіль високонапірного пістолета.

Рисунок **J**

➔ Встановити високонапірний пістолет і струминну трубку в паркувальне положення.

➔ Під час тривалих перерв у роботи (понад 5 хвилин) апарат слід вимикати „0/OFF“ (0/ВИМК.).

Закінчення роботи

⚠ ***ОБЕРЕЖНО***

Від'єднувати високонапірний шланг від високонапірного пістолета або пристрою тільки тоді, коли в системі відсутній тиск.

УВАГА

При знятті живильного або високонапірного шланга під час роботи може виникнути витік гарячої води в місцях з'єднання.

➔ Відпустити важіль високонапірного пістолета.

➔ Закрити водопровідний кран.

➔ Щоб зменшити тиск в системі, натискати важіль високонапірного пістолета протягом 30 секунд.

➔ Відпустити важіль високонапірного пістолета.

➔ Заблокувати важіль високонапірного пістолета.

➔ Відокремити апарат від водопостачання.

➔ Вимкнути апарат "0/OFF" (0/ВИМК.).

➔ Витягніть мережний штекер зі штепсельної розетки.

Транспортування

⚠ ***ОБЕРЕЖНО***

Небезпека травм та пошкоджень!

При транспортуванні слід звернути увагу на вагу пристрою.

Транспортування вручну

➔ Високо підняти пристрій за ручку та перенести.

➔ Витягнути до клацання рукоятку для транспортування.
Прилад тягти за ручку для транспортування.

Транспортування транспортними засобами

➔ Перед транспортуванням в горизонтальному положенні: Вийняти пляшку з мийним засобом Plug 'n' Clean з кріплення та закрити кришкою.

➔ Зафіксувати прилад від зсунення та перекидання.

Зберігання

⚠ ***ОБЕРЕЖНО***

Небезпека травм та пошкоджень!
При зберіганні враховувати вагу пристрою.

Зберігати пристрій

➔ Встановити пристрій на рівній поверхні.
➔ Від'єднати струминну трубку від високонапірного пістолета.
➔ Натиснути розмикальну кнопку на високонапірному пістолеті і від'єднати високонапірний шланг від пістолета.
➔ Помістити високонапірний пістолет в місце для зберігання.
➔ Вставити струминну трубку Multi Jet 3-в-1 у місце для зберігання.
➔ Шланг високого тиску змотати та повісити над тримачем для шланга
➔ Помістити мережевий кабель у відсік для аксесуарів.

Перед тривалим зберіганням, наприклад взимку, слід додатково звернути увагу на вказівки в розділі "Догляд".

Захист від морозів

УВАГА

Не повністю випорожнені пристрої та обладнання можуть бути пошкоджені при дії морозу. Повністю випорожнити пристрій та обладнання, а також забезпечити захист від морозу

Щоб уникнути пошкоджень:
➔ Відокремити апарат від водопостачання.
➔ Від'єднати струминну трубку від високонапірного пістолета.
➔ Увімкніть апарат „I/ON“ (I/УВІМК.).
➔ Натиснути і утримувати важіль високонапірного пістолета поки не витече вся вода (близько 1 хвилини).
➔ Відпустити важіль високонапірного пістолета.
➔ Заблокувати важіль високонапірного пістолета.
➔ Вимкнути апарат "0/OFF" (0/ВИМК.).
➔ Зберігати пристрій з усіма аксесуарами у теплому приміщенні.

Догляд та технічне обслуговування

⚠ ***НЕБЕЗПЕКА***

Небезпека ураження електричним струмом.
➔ *Перед проведенням будь-яких робіт з обслуговування пристрій слід вимкнути та витягнути штепсельну вилку з розетки.*

Очищення сітки в підведенні води

Сітку в підведенні води очищувати регулярно.
➔ Зняти муфту з водяного шлангу.

УВАГА

Сітку не можна пошкоджувати.

Рисунок **K**
➔ Витягнути сітку плоскогубцями.
➔ Помити сітку під протічною водою.
➔ Знову вставити сітку в підведення води.

Заміна батарей високонапірного пістолета

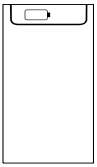

Ресурс акумуляторів вичерпаний, якщо на дисплеї високонапірного пістолета нічого не відображається або відображається таке.
Необхідно дві батареї або акумулятора розміру AAA.

Рисунок **L**
➔ Натиснути пересувну заслінку.
➔ Відкрити відсік для батарей.
➔ Вийняти акумулятори.
➔ Вставити нові батареї, дотримуючись правильної полярності.
➔ Закрити відсік для батарей.
➔ Використані акумулятори слід утилізувати відповідно до діючих приписань.

Допомога у випадку неполадок

⚠ ***НЕБЕЗПЕКА***

Небезпека поразки струмом. Перед проведенням будь-яких робіт по догляду та технічному обслуговуванню вимкнути пристрій і вийняти мережеву вилку з розетки.

Ремонтні роботи та роботи з електричними вузлами може виконувати тільки уповноважена служба сервісного обслуговування.

Незначні ушкодження ви можете виправити самостійно за допомогою наступного огляду.

У сумнівних випадках, будь-ласка, звертайтеся до компетентної служби технічної підтримки.

Пристрій не працює

- ➔ Натиснути на важіль високонапірного пістолета. Пристрій увімкнеться.
- ➔ Перевірте відповідність напруги, вказаної у заводській табличці, напрузі джерела електроенергії.
- ➔ Перевірити мережевий кабель на пошкодження.
- ➔ Двигун перевантажений, спрацював захисний автомат електродвигуна.
- – Вимкнути апарат "0/OFF" (0/ВИМК.).
- – Дати пристрою охолонути впродовж **однієї години**.
- – Увімкнути пристрій та знову розпочати роботу. Якщо несправність повторюється, доручити перевірку пристрою сервісній службі.

Апарат не вмикається, двигун гудить

Падіння напруги через слабку електромережу або при використанні подовжувача.

- ➔ При включенні насамперед натиснути важіль високонапірного пістолета, потім встановити вимикач пристрою в положення "I/ON" (I/УВІМК.).

Пристрій не працює під тиском

- ➔ Перевірити настроювання струминної трубки.
- ➔ Перевірити достатність об’єму подачі води.
- ➔ Витягніть з допомогою плоскогубців мережевий фільтр з елементу для водопостачання та промийте його у проточній воді.
- ➔ Перед використанням викачати повітря із пристрою. Ввімкнути пристрій без приєднаної струминної трубки та дати йому попрацювати (не більше 2 хвилин), поки з пістолета не почне виходити вода без бульбашок повітря. Ввімкнути пристрій та знову приєднати струминну трубку.

Великі перепади тиску

- ➔ Очистити форсунку високого тиску: Голкою прибрати бруд з отвору форсунки та промити її водою.
- ➔ Перевірте кількість подаваної води.

Апарат негерметичний

- ➔ Незначна негерметичність пристрою зумовлена технічними особливостями. При сильній негерметичності зверніться до авторизованої служби сервісного обслуговування.

Очисний засіб не всмоктується

- ➔ Встановити струминну трубку Multi Jet 3-в-1 на відмітку «MIX» форсунки для миючого засобу.
- ➔ Перевірити, чи вставлена відкрита пляшка з мийним засобом Plug 'n' Clean вниз в з’єднальний елемент для мийного засобу.

Відсутня індикація тиску на високонапірному пістолеті

- ➔ Перевірити/замінити батареї
- ➔ Зменшити відстань між високонапірним пістолетом та миючим апаратом високого тиску.
- ➔ Ще раз виконати поєднання з миючим апаратом високого тиску.

Повідомлення про помилки

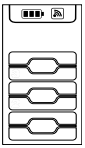

- ➔ Вимкнути апарат та витягнути штепсельну вилку з розетки.
- ➔ Через 20 секунд знов вставити штепсельну вилку у розетку та увімкнути апарат.

Якщо несправність повторюється, доручити перевірку пристрою сервісній службі.

Аварійний режим роботи

У разі порушення функції регулювання тиску на високонапірному пістолеті (несправність електроніки, акумулятор розряджений тощо) миючий апарат високого тиску працює на останньому встановленому рівні.

Щоб перемикнути апарат з аварійного режиму на максимальний рівень:

- ➔ Вимкнути апарат та витягнути штепсельну вилку з розетки.
- ➔ Знов вставити штепсельну вилку у розетку та увімкнути апарат.

Приладдя й запасні деталі

Слід використовувати лише оригінальні комплектуючі та оригінальні запасні деталі, тому що саме вони гарантують безпечну та безперебійну експлуатацію приладу.

Інформація щодо комплектуючих та запасних деталей міститься на сайті www.kaercher.com.

Гарантія

У кожній країні діють умови гарантії, наданої відповідною фірмою-продавцем. Неполадки в роботі пристрою ми усуваємо безкоштовно протягом терміну дії гарантії, якщо вони викликані браком матеріалу чи помилками виготовлення. У випадку чинної гарантії звертіться до продавця чи в найближчий авторизований сервісний центр з документальним підтвердженням покупки.
адреси ви зможете знайти на веб-сторінці:
www.kaercher.com/dealersearch

Технічні характеристики

Електричне підключення	
Напруга	230 V 1~50 Hz
Загальна потужність	2,1 kW
Ступінь захисту	IP X5
Клас захисту	I
Запобіжник (інерційний)	10 A
Підключення водопостачання	
Тиск, що подається (макс.)	1,2 MPa
Температура струменя (макс.)	40 °C
Об'єм, що подається (мін).	10 l/min
Макс. висота всасування	0,5 m
Характеристики потужності	
Робочий тиск	12,5 MPa
Макс. допустимий тиск	14,5 MPa
Продуктивність насоса, вода	7,5 l/min
Максимальний об'єм подачі	8,3 l/min
Об'єм подачі, засоби для чищення	0,3 l/min
Сила віддачі високонапірного пістолета	20 N
Розміри та вага	
Довжина	397 mm
Ширина	305 mm
Висота	584 mm
Вага, у готовності до роботи та з аксесуарами	14,0 kg
Розраховані значення згідно EN 60335-2-79	
Значення вібрації рука-плече Небезпека K	1,0 m/s^2 0,6 m/s^2
Рівень шуму L_{pA} Небезпека K_{pA}	77 dB(A) 3 dB(A)
Рівень потужності шуму L_{WA} + небезпека K_{WA}	92 dB(A)

Зберігається право на внесення технічних змін.

Заява при відповідність Європейського співтовариства

Цим ми повідомляємо, що нижче зазначена машина на основі своєї конструкції та конструктивного виконання, а також у випущеної у продаж моделі, відповідає спеціальним основним вимогам щодо безпеки та захисту здоров'я представлених нижче директив ЄС. У випадку неузгодженої з нами зміни машини ця заява втрачає свою силу.

Продукт: Очищувач високого тиску
Тип: K 5 Full Control Plus
Відповідна директива ЄС
2006/42/ЄС (+2009/127/ЄС)
2014/53/EU
2011/65/ЄС
2000/14/ЄС
Прикладні гармонізуючі норми
EN 50581
EN 60335–1
EN 60335–2–79
EN 62233: 2008
EN 300 220-2 V2.4.1
Застосовуваний метод оцінки відповідності
2000/14/ЄС: Доповнення V
Рівень потужності дБ(A)
Виміряний: 89
Гарантований: 92

Ті, хто підписалися діють за запитом та дорученням керівництва.

H. Jenner — Chief Executive Officer
S. Reiser — Head of Approbation

уповноважений по документації:
S. Reiser

Alfred Kaercher GmbH & Co. KG
Alfred-Kaercher-Str. 28 - 40
71364 Winnenden (Germany)
Тел.: +49 7195 14-0
Факс: +49 7195 14-2212

Winnenden, 2017/09/01